[18] CZOŁO WSCHODNIE BASTIONU POŁUDNIOWO-WSCHODNIEGO

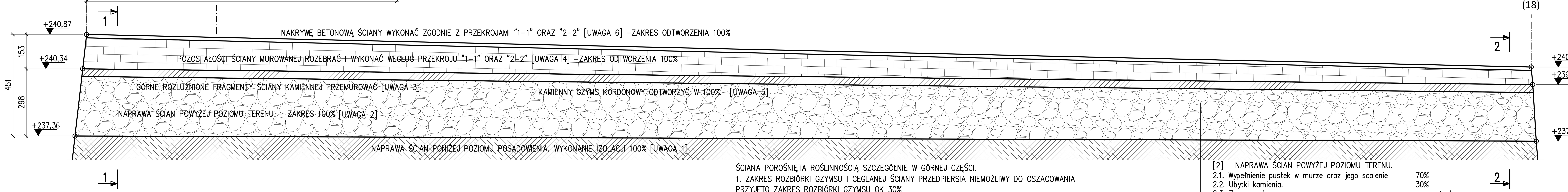

ŚCIANA POROŚNIĘTA ROŚLINNOŚCIĄ SZCZEGÓŁNIE W GÓRNEJ CZĘŚCI.
1. ZAKRES ROZBIÓRKI GZYMSU I CEGLANEJ ŚCIANY PRZEDPIERSIA NIEMOŻLIWY DO OSZACOWANIA
PRZYJĘTO ZAKRES ROZBIÓRKI GZYMSU OK 30%
ZAKRES ROZBIÓRKI CEGLANEJ ŚCIANY PRZDPIERSIA 20%
2. PRZEMUROWANIA GÓRNEJ CZĘŚCI ŚCIANY KAMIENNEJ ZAŁOŻONO: 100% DŁUGOŚCI NA WYSOKOŚCI 0,5m
3. PRZEMUROWANIA DOLNEJ CZĘŚCI ŚCIANY KAMIENNEJ ZAŁOŻONO: 80% DŁUGOŚCI NA WYSOKOŚCI 0,5m
4. Z UWAGI NA BRAK MOŻLIWOŚCI WYKONANIA ODKRYWKI ŚCIANY NA CAŁEJ DŁUGOŚCI PONIŻEJ POZIOMU TERENU, PRZYJMUJE SIĘ ZAKRES PRAC [WG UWAGI 1] JAK DLA ŚCIANY POWYŻEJ POZIOMU TERENU [WG UWAGI 2].

[2] NAPRAWA ŚCIAN POWYŻEJ POZIOMU TERENU.	
2.1. Wypełnienie pustek w murze oraz jego scalenie	70%
2.2. Ubytki kamienia.	30%
2.3. Zarysowania.	w narożach
2.4. Przemieszczenia fragmentów muru.	w narożach
2.5. Luźne fragmenty muru kamiennego	10%
2.6. Mur kamienny uszkodzony na całej wysokości.	nie stwierdzono
2.7. Przewarstwienia z cegły	10%
2.8. Spoinowanie muru kamiennego.	100%
2.9. Hydrofobizacja 100%	100%

SCHEMAT PŁYTY ODCIĄŻAJĄCEJ

SKALA 1:200

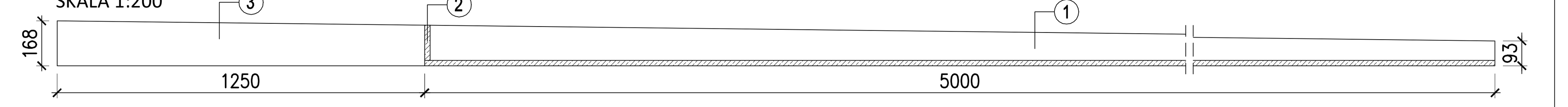

PRZEKRÓJ 1-1

SKALA 1:25

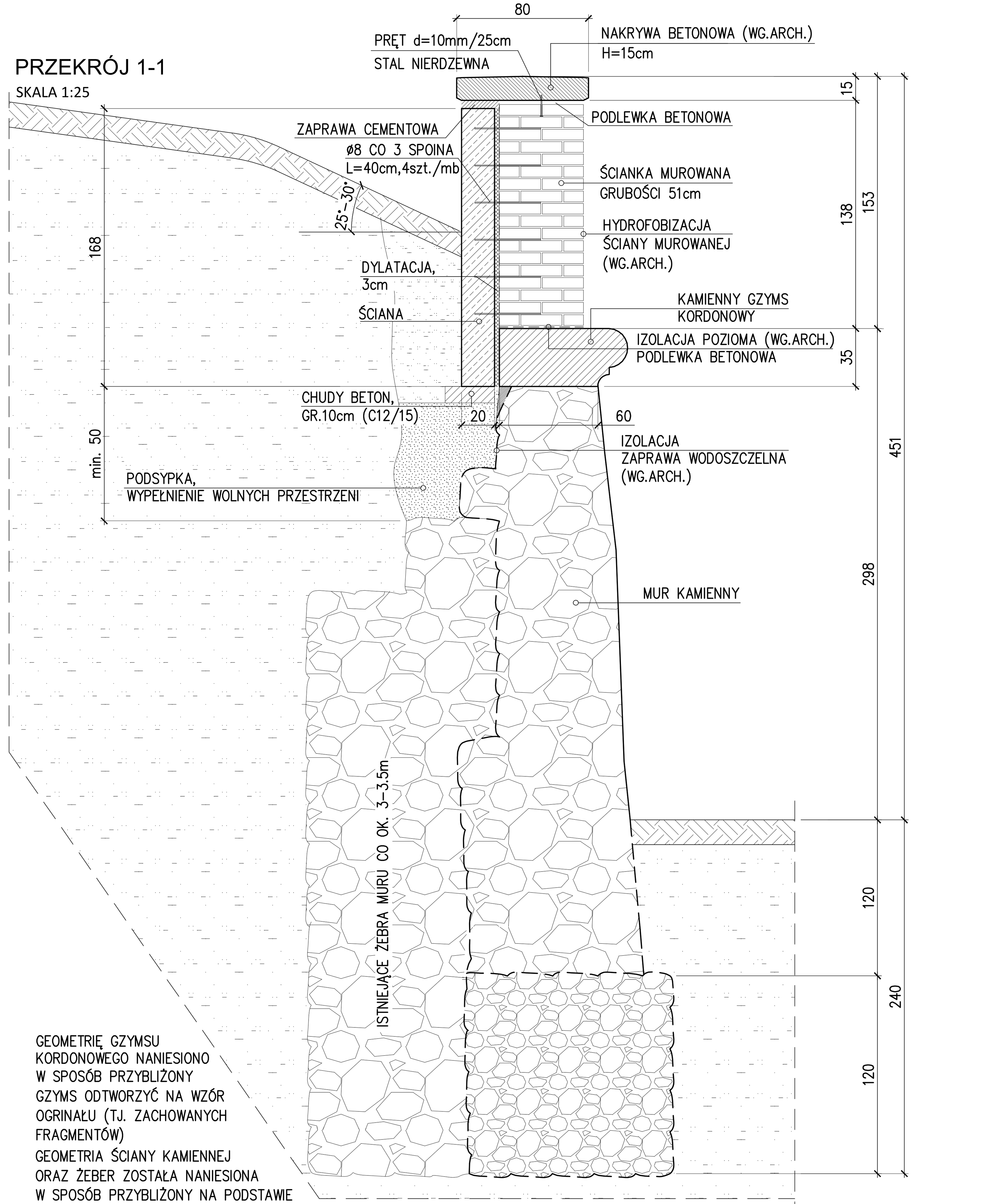

PRZEKRÓJ 2-2

SKALA 1:25

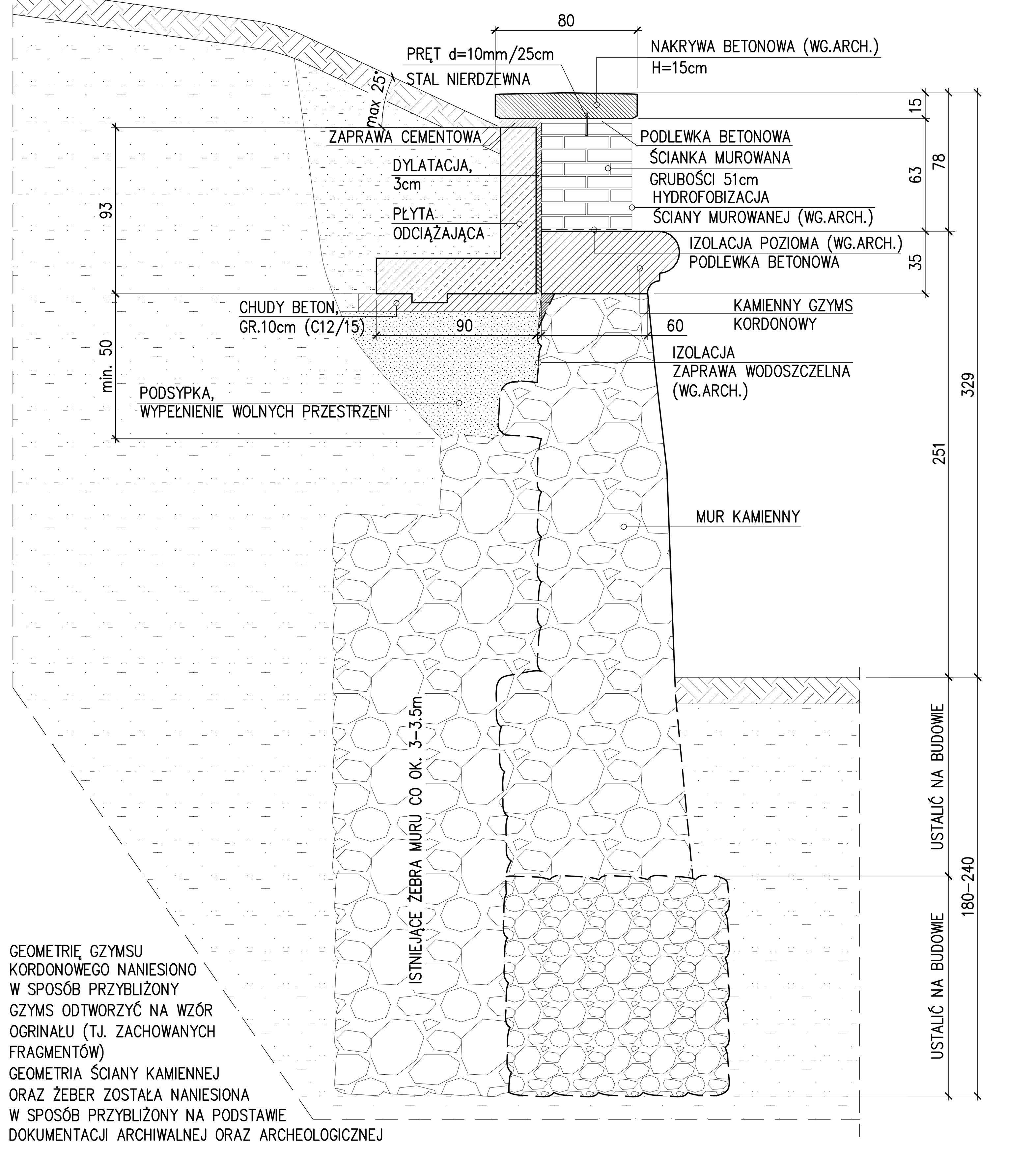

PŁYTA ODCIĄŻAJĄCA - 1

SKALA 1:25
50mb

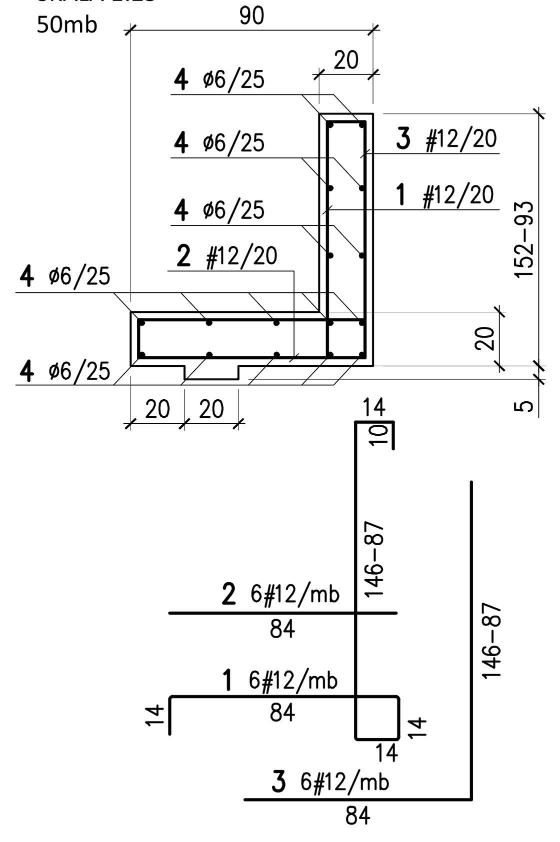

ŻEBRO - 2

SKALA 1:25
1szt.

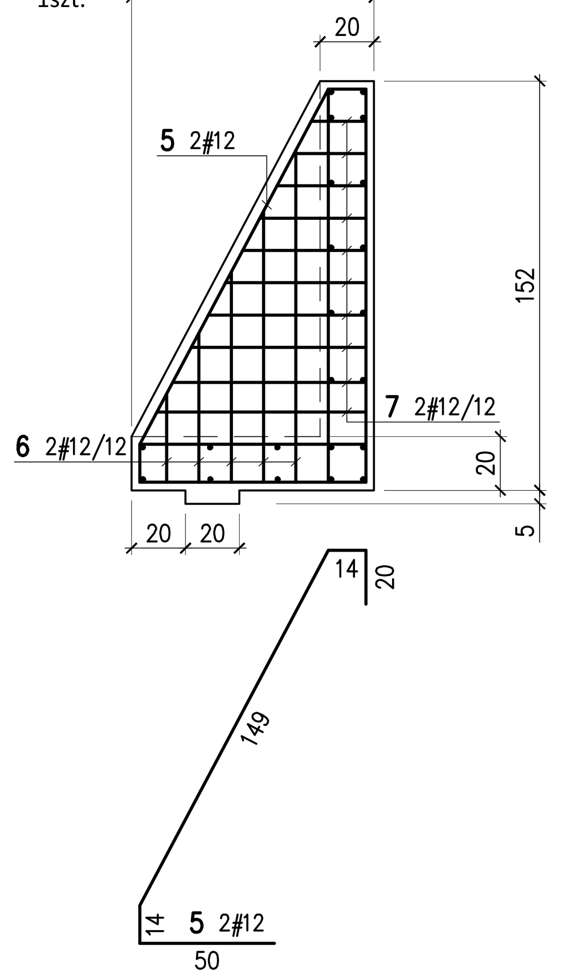

ŚCIANA - 3

SKALA 1:25
12,5mb

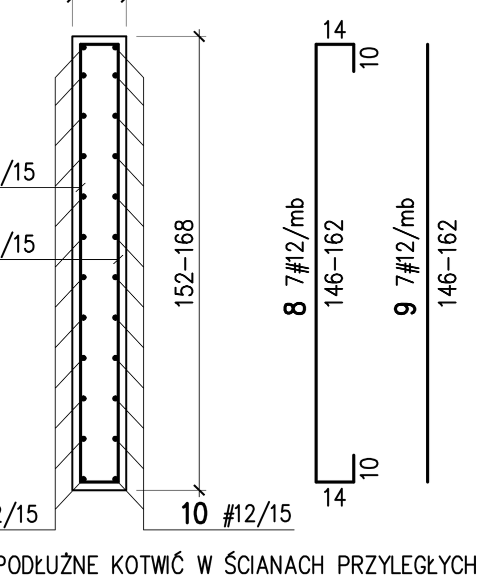

PRĘTY PODŁUŻNE KOTWIĆ W ŚCIANACH PRZYLEGŁYCH
MINIMALNA DŁUGOŚĆ ZAKOTWIENIA – 50cm

DETAL DYLATACJI ŚCIAN ODCIĄŻAJĄCYCH

SKALA 1:10

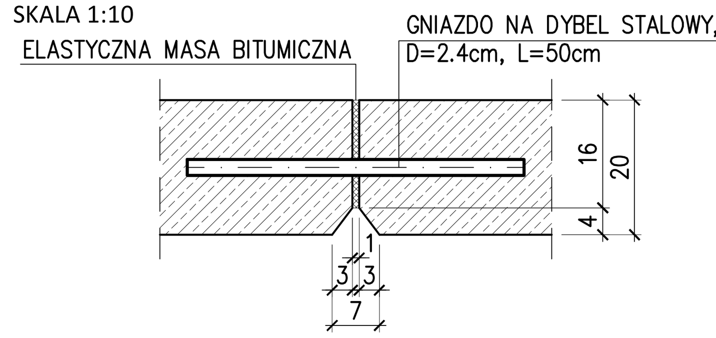

UWAGI:

Zakres prac koniecznych do wykonania przed rozpoczęciem robót związanych z remontem, przebudową muru.
1. Wykonanie dokumentacji fotograficznej.
2. Usunięcie z murów roślinności, rośliny w odległości około 1 m od korony murów należy wykopać i usunąć wraz z korzeniami. Nie dotyczy roślinności do zachowania.
PRACE ZWIĄZANIE Z USUWANIEM ROŚLINNOŚCI PROWADZIĆ POD ŚCISŁYM NADZOREM DENDROLOGICZNYM.
3. Wstępne oczyszczenie elementów kamiennych i ceglanych z luźnych zanieczyszczeń.
4. Demontaż elementów kamiennych i ceglanych luźnych grożących wypadnięciem np. zniszczone fragmenty gzymsu kordonowego.
5. Oczyszczenie piaskowca i cegły z wtórnych nawarstwień wykonać na sucho drobnym ścierniwem podawanym w strumieniu powietrza pod ciśnieniem.
Próby czyszczenia przedstawić do akceptacji Inwestora i WUOZ przed rozpoczęciem działań na szersza skalę.
6. Usuniecie cementowej fugi z przestrzeni między ciosami kamiennymi i na powierzchni kamienia.
7. Usunięcie mikroorganizmów:
– Ręczne usunięcie mchów i porostów. – Odgrzybianie preparatem grzybobójczym.

[1] NAPRAWA ŚCIAN PONIŻEJ POZIOMU TERENU. WYKONANIE IZOLACJI.
1. Wykonanie odkrywki murów kamiennych poniżej terenu na całej długości fortyfikacji.
1.1. Podbicie fundamentu.
W przypadku posadowienia ściany poniżej poziomu przemarzania (1,0m), uszkodzenia fundamentu w części lub w całości, należy wykonać podbicie ściany w formie ławy żelbetowej według rysunku PAS_109_PW_K_SC_25.
1.2. Potwierdzić stan techniczny muru kamiennego.
– W przypadku stwierdzenia przewarstwień z cegły lub innych elementów o parametrach odbiegających od parametrów wytrzymałościowych kamienia – piaskowca użytego do budowy ściany, elementy należy usunąć i zastąpić innym o parametrach zbliżonych do parametrów technicznych piaskowca.
– W przypadku stwierdzenia braku ciągłości wypełnienia spoin, zarysowań należy wykonać ich uzupełnienie.
Aby wykonać wypełnienie pustek w murze oraz jego scalenie należy użyć zaprawy iniekcyjnej do wypełniania spękań i pustek odpornych na siarczany.
Zaleca się zastosowanie zaprawy trasowej. Naprawy należy wykonać zgodnie z zaleceniami producenta.
– W przypadku stwierdzenia zarysowań bez przemieszczeń należy przemurować fragment muru kamiennego.
– W przypadku stwierdzenia silnych zarysowań z przemieszczeniem należy wykonać odtworzenie zniszczonego fragmentu muru kamiennego.
1.3. Wykonanie izolacji przeciwwilgociowej
Po wykonaniu naprawy muru należy wykonać izolację pionową przeciwwilgociową.
Sposób wykonania izolacji zgodnie z projektem branży architektonicznej.
WSZELKIE PRACE WYKONYWANE PRZY REMONCIE MURÓW KAMIENNYCH PONIŻEJ TERENU NALEŻY WYKONYWAĆ ODCINKOWO NAPRZEMIENNIE. NIE DOPUSZCZA SIĘ ODKRYWKI ŚCIANY NA CAŁEJ DŁUGOŚCI.

[2] NAPRAWA ŚCIAN POWYŻEJ POZIOMU TERENU.
2.1. Wypełnienie pustek w murze oraz jego scalenie
Do wypełnienia pustek i spękań należy użyć zaprawy iniekcyjnej do wypełniania spękań i pustek odpornej na siarczany. Zaleca się zastosowanie zaprawy trasowej.
Naprawy należy wykonać zgodnie z zaleceniami producenta.
2.2. Ubytki kamienia.
W miejscach ubytków kamienia należy wykonać przemurowanie ściany materiałem pierwotnym tj. ciosami kamiennymi oryginalnymi lub kamieniem – piaskowcem o zbliżonych parametrach technicznych i wizualnych.
2.3. Zarysowania.
W miejscach zarysowanych wykonać przemurowanie ściany materiałem pierwotnym tj. ciosami kamiennymi oryginalnymi lub kamieniem – piaskowcem o zbliżonych parametrach technicznych i wizualnych.
2.4. Przemieszczenia fragmentów muru.
Mur na obszarze z przemieszczeniem należy rozebrać. Fragmenty ściany w sąsiedztwie należy zabezpieczyć poprzez założenie podpór montażowych Ścianę odtworzyć materiałem pierwotnym tj. ciosami kamiennymi oryginalnymi lub kamieniem – piaskowcem o zbliżonych parametrach technicznych i wizualnych.
2.5. Luźne fragmenty muru kamiennego
Luźne fragmenty muru kamiennego należy rozebrać. Ścianę odtworzyć materiałem pierwotnym tj. ciosami kamiennymi oryginalnymi lub kamieniem – piaskowcem o zbliżonych parametrach technicznych i wizualnych.
2.6. Mur kamienny uszkodzony na całej wysokości.
Pozostałości muru kamiennego należy rozebrać. Fragmenty ściany nie przewidziane do rozbiórki należy zabezpieczyć poprzez założenie podpór montażowych Ścianę odtworzyć materiałem pierwotnym tj. ciosami kamiennymi oryginalnymi lub kamieniem – piaskowcem o zbliżonych parametrach technicznych i wizualnych.
2.7. Przewarstwienia z cegły
W przypadku stwierdzenia przewarstwień z cegły lub innych elementów o parametrach odbiegających od parametrów wytrzymałościowych kamienia – piaskowca użytego do budowy ściany, elementy należy usunąć i zastąpić innym o parametrach zbliżonych do parametrów technicznych piaskowca.
2.8. Spoinowanie muru kamiennego.
Uzupełnienie brakujących spoin fugą w dobranym do otoczenia kolorze, proponuje się fugę w kolorze ciepłej szarości. Próby spoinowania przedstawić do akceptacji Inwestora i WUOZ przed rozpoczęciem działań na szersza skalę.
2.9. Hydrofobizacja
Hydrofobizację murów wykonać zgodnie z projektem branży architektonicznej.

[3] GÓRNE ROZLUŹNIONE FRAGMENTY ŚCIANY KAMIENNEJ. UBYTKI MURU KAMIENNEGO. PRZEMUROWANIA Z CEGŁY.
Luźne fragmenty i ubytki muru kamiennego oraz przemurawania z cegły należy rozebrać. Ścianę odtworzyć materiałem pierwotnym tj. ciosami kamiennymi oryginalnymi lub kamieniem – piaskowcem o zbliżonych parametrach technicznych i wizualnych.

[4] ŚCIANA MUROWANA PRZEDPIERSIA
4.1. Odtworzenie ściany.
Pozostałości ściany murowanej przedpiersia rozebrać.
Wykonać ścianę według przekrojów "1–1" oraz "2–2".
4.2. Hydrofobizacja, izolacja pionowa
Hydrofobizację oraz izolację pionową murów wykonać zgodnie z projektem branży architektonicznej.
Hydrofobizację na całej powierzchni ściany wykonać od strony fosy.
Izolację pionową na całej powierzchni ściany wykonać od strony gruntu.
(prace pod nadzorem dendrologa / inspektora nadzoru do spraw zieleni).

[5] GZYMS KORDONOWY.
5.1. Brakujące elementy gzymsu
Brakujące elementy gzymsu należy odtworzyć w sztucznym kamieniu stosując mieszankę białego cementu i kruszywa w odpowiednio dobranych proporcjach.
Proporcje mieszanki należy dobrać na podstawie prób. Elementy nowego gzymsu wykonać na wzór oryginału z uprzednio przygotowanej formy i zakotwić w murze na pręty ze stali nierdzewnej (d=10mm co 25cm).
Przykład wykonanej kształtki przedstawić do akceptacji Inwestora i WUOZ.
5.2. Spękania gzymsu
Spękania gzymsu należy skleić żywicą epoksydową z domieszką wypełniacza np. drobniutki żwirek akwarystyczny.
5.3. Odspojenia.
Elementy odspojone bądź obluzowane zakotwić na prętach ze stali nierdzewnej klejonej na żywicę epoksydową.
5.4. Ubytki powierzchniowe.
Uzupełnienia ubytków wykonać mieszanką kruszywa i białego cementu w taki sposób by kity były jak najmniej odróżnialne od oryginału.
5.5. Hydrofobizacja
Po wykonaniu napraw/odtworzeń gzymsu wykonać hydrofobizację elementów zgodnie z projektem branży architektonicznej.

[6] NAKRYWA BETONOWA.
Element wykonać zgodnie z detalem architektonicznym.
Element wykonać z betonu C25/30 o stopniu wodoszczelności W12. Nakrywy dylatowane co 1m, dylatacje wypełnione elastyczną masą bitumiczną do uszczelnień przerw dylatacyjnych. Nakrywę montować na warstwie poślizgowej (papa, folia).

MATERIAŁY
– PODLEWKA BETONOWA – C12/15
– ŚCIANA MUROWANA:
CEGŁA PEŁNA KL.20
ZAPRAWA CEMENTOWA M10
WYMIARY, KOLOR, SPOSÓB WIĄZANIA CEGIEŁ ZGODNIE Z ARCHITEKTURĄ
– ŚCIANA ODCIĄŻAJĄCA MONOLITYCZNA:
BETON C25/30 (B30), STOPIEŃ WODOSZCZELNOŚCI W12
STAL ZBROJENIOWA A–IIIN (RB 500 WZ)
– DYLATACJA (PŁYTA ŻELBETOWA – ŚCIANA CEGLANA)
STYROPIAN XPS, 3cm

Z uwagi na złożony charakter prac budowlanych oraz konieczność ochrony istniejącego drzewostanu, projektant zastrzega sobie prawo do zmian rozwiązań projektowych. Wszelkie prace związane z naprawą, renowacją ścian prowadzić pod ścisłym nadzorem dendrologicznym i WUOZ.

Rysunek należy rozpatrywać łącznie z rysunkami architektonicznymi oraz innych branży.
Rozbieżności należy zgłosić niezwłocznie projektantowi.

UWAGI :
WSZYSTKIE NAZWY UŻYTE W PROJEKCIE STANOWIĄ NFORMACJĘ O PARAMERTRACH URZĄDZEŃ I MATERIAŁÓW. WYKONAWCA PRZED WBUDOWANIEM PRZEDSTAWI KARTY MATERIAŁOWE Z ZAŁĄCZENIEM WSZELKICH DOKUMENTÓW POTWIERDZAJĄCYCH ICH PARAMETRY TECHNICZNE I HIGIENICZNE. MATERIAŁY I URZĄDZENIA INNE NIŻ UŻYTE W PROJEKCIE PODLEGAJA AKCEPTACJI GŁÓWNEGO PROJEKTANTA ORAZ WYMAGAJĄ SPORZĄDZENIA DOKUMENTACJI ZAMIENNEJ KTÓRA PODLEGA UZGODNIENIU Z GŁÓWNYM PROJEKTANTEM

INWESTYCJA:
DOKUMENTACJA PROJEKTOWA NA WYKONANIE:
prac remontowych, konserwatorskich i budowlanych dla terenu Parku polegające na: budowie kanalizacji sanitarnej i deszczowej, budowie dróg wewnętrznych - alejek, budowie fragmentu ogrodzenia, budowie linii elektrycznej kablowej NN wraz z budową słupów typu parkowego, budowie sieci światłowodowej do monitoringu - w ramach przedsięwzięcia "ochrona i rozwój dziedzictwa kulturowego dawnej Ordynacji Łańcuckiej poprzez prace remontowo-konserwatorskie oraz wykreowanie nowych przestrzeni ekspozycyjnych OR-KA II, III, IV, V'

NR PROJEKTU: 109

ADRES INWEST.: ul. Zamkowa 1 Łańcut 37-100

INWESTOR: Muzeum – Zamek w Łańcucie, ul. Zamkowa 1 Łańcut 37–100

BRANZA: KONSTRUKCJA
FAZA: PROJEKT WYKONAWCZY
DATA: 09 - 2017 r.

PAS PROJEKT
PAS PROJEKT Sp. z o.o.
ul. Plantowa 5;
05-830,Nadarzyn
TEl: (022) 739-90-25,FAX: (022)739-79-06
www.pasprojekt.com

ZESPÓŁ AUTORSKI:	IMIĘ I NAZWISKO	NR UPR.:	PODPIS:
PROJEKTOWAŁ:	mgr inż. Joanna Sowa	248/01 upr. bud. w specjalności konstr-bud do projektowania bez ograniczeń	
OPRACOWANIE:			
SPRAWDZIŁ:	mgr inż. Michał Szwarc	764/94 upr. bud. w specjalności konstr-bud do projektowania bez ograniczeń	

UWAGA: PROJEKT CHRONIONY PRAWEM AUTORSKIM. PROJEKT ARCHITEKTONICZNY JEST PROJEKTEM NADRZĘDNYM! WSZYSTKIE ROZBIEŻNOŚCI Z PROJEKTAMI BRANŻOWYMI SKONSULTOWAĆ Z PROJEKTANTEM GENERALNYM PRZED WYBUDOWANIEM !

RODZAJ RYSUNKU: Rozwinięcia ścian.

TREŚĆ RYSUNKU: ŚCIANA 18 - CZOŁO WSCHODNIE BASTIONU POŁUDNIOWO-WSCHODNIEGO

SKALA: 1:200, 1:100,1:25

NR,RYSUNKU: PAS - 109 - PW -K - SC - 18

REWIZJA: 01